CUTOUT DIMENSIONS FOR OVENS INSTALLED UNDER COOKTOP

IMPORTANT: Observe all governing codes and ordinances. Cooktop must be approved for use over an oven. See cooktop Installation Instructions for cutout dimensions. Center the cooktop cutout over oven cutout.

To avoid damage to your cabinets, check with your builder or cabinet supplier to make sure that the materials used will not discolor, delaminate, or sustain other damage. This oven has been designed in accordance with UL and CSA International and complies with the maximum allowable wood cabinet temperatures of 194°F (90°C).

Approved Built-In Oven and Electric Radiant/Coil Cooktop Combinations

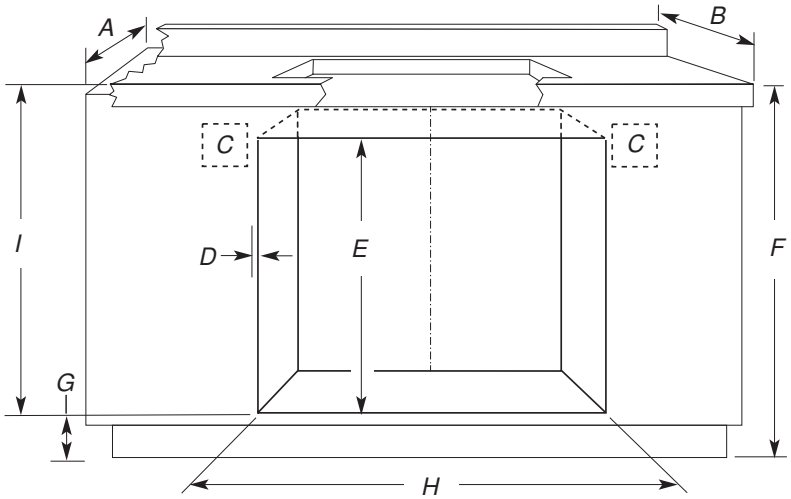

A. 24" (61 cm) cabinet depth
B. 25" (63.5 cm) countertop depth
C. Recommended oven and cooktop junction box locations
D. Allow 5/8" (16 mm) for oven trim to overlap on each side
E. 27 3/4" (70.5 cm) minimum cutout height
F. 36" (91.4 cm) from cabinet base to countertop
G. 4 5/8" (11.7 cm) maximum from cabinet base
H. See Cutout Dimensions chart
I. 31 3/8" (79.7 cm) from top of countertop to bottom of cutout

Cutout Dimensions

Oven Size	Oven Cutout Dimension
24" (61 cm)	22 1/2" (57.2 cm)
27" (68.6 cm)	25 1/2" (64.8 cm)
30" (76.2 cm)	28 1/2" (72.4 cm)
36" (91.4 cm)	34 1/2" (87.6 cm)

See product website for a list of cooktop models approved for use above select wall-oven models.

NOTE: For undercounter installation, it is recommended that the junction boxes for the oven and cooktop be located in the adjacent right or left cabinet. A 1" (2.5 cm) minimum diameter hole should have been drilled in the upper rear right or left corner of the side wall surface to pass the appliance cable through to the junction box.

Approved Built-In Oven and Induction Cooktop Combinations

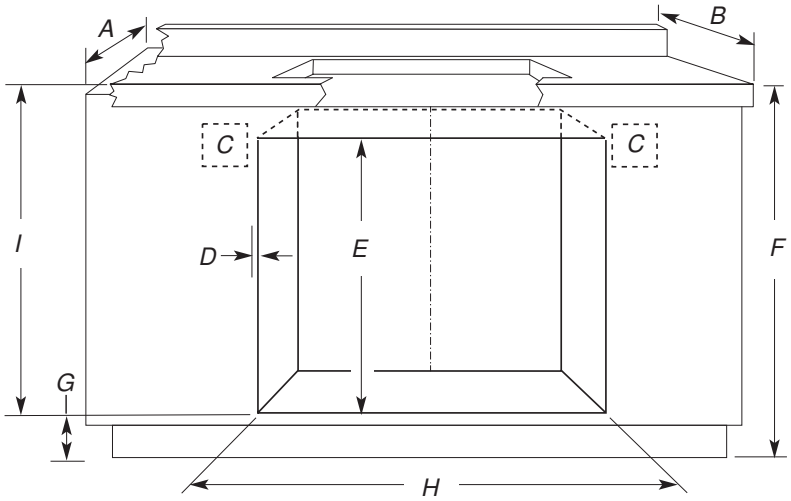

A. 24" (61 cm) cabinet depth
B. 25" (63.5 cm) countertop depth
C. Recommended oven and cooktop junction box locations
D. Allow 5/8" (16 mm) for oven trim to overlap on each side
E. 27 3/4" (70.5 cm) minimum cutout height
F. 36" (91.4 cm) from cabinet base to countertop
G. 4 5/8" (11.7 cm) maximum from cabinet base. If dimension "F" is greater than 36" (91.4 cm), dimension "G" can be increased the same difference for induction combinations.
H. See Cutout Dimensions chart
I. 31 3/8" (79.7 cm) from top of countertop to bottom of cutout

Cutout Dimensions

Oven Size	Oven Cutout Dimension
24" (61 cm)	22 1/2" (57.2 cm)
27" (68.6 cm)	25 1/2" (64.8 cm)
30" (76.2 cm)	28 1/2" (72.4 cm)

See product website for a list of cooktop models approved for use above select wall-oven models.

NOTE: For undercounter installation, it is recommended that the junction boxes for the oven and cooktop be located in the adjacent right or left cabinet. A 1" (2.5 cm) minimum diameter hole should have been drilled in the upper rear right or left corner of the side wall surface to pass the appliance cable through to the junction box.

Approved Built-In Oven and Gas Cooktop Combinations

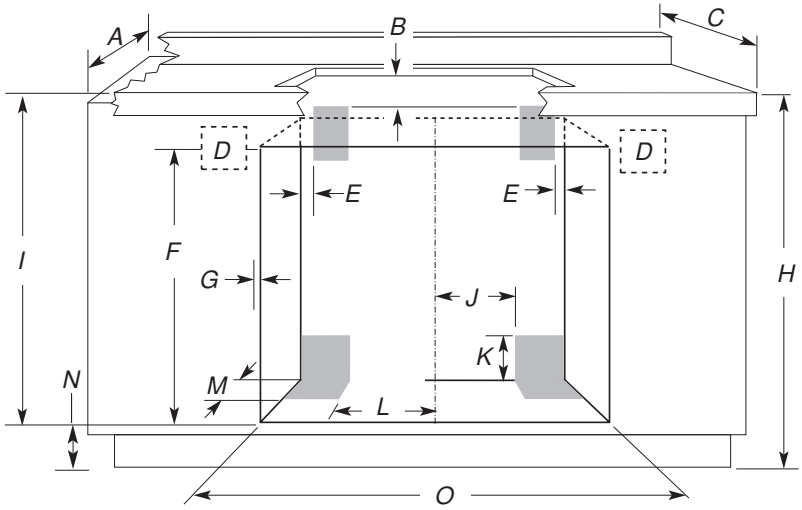

A. 24" (61 cm) cabinet depth
B. 1" (2.5 cm) clearance to bottom of countertop
C. 25" (63.5 cm) countertop depth
D. Recommended oven junction box locations
E. 1" (2.5 cm) clearance to cabinet
F. 27 3/4" (70.5 cm) minimum cutout height
G. Allow 5/8" (16 mm) for oven trim to overlap on each side
H. 36" (91.4 cm) from cabinet base to countertop
I. 31 3/8" (79.7 cm) from top of countertop to bottom of cutout
J. Gas line through wall 10 1/2" (26.7 cm) to center of cutout
K. 3 3/4" (8.3 cm)
L. Gas line through floor 10 1/2" (26.7 cm) to center of cutout
M. 3 1/2" (8.9 cm)
N. 4 5/8" (11.7 cm) maximum from cabinet base
O. See Cutout Dimensions chart

Cutout Dimensions

Oven Size	Oven Cutout Dimension
24" (61 cm)	22 1/2" (57.2 cm)
27" (68.6 cm)	25 1/2" (64.8 cm)
30" (76.2 cm)	28 1/2" (72.4 cm)
36" (91.4 cm)	34 1/2" (87.6 cm)

See product website for a list of cooktop models approved for use above select wall-oven models.

NOTE: For undercounter installation, it is recommended that the junction boxes for the oven and cooktop be located in the adjacent right or left cabinet. A 1" (2.5 cm) minimum diameter hole should have been drilled in the upper rear right or left corner of the side wall surface to pass the appliance cable through to the junction box.

The upper shaded areas are recommended locations for recessed junction box for 120-volt grounded outlet for cooktop.

Lower shaded areas are recommended locations for flexible or rigid gas pipe installation. The gas connection on the cooktop is on the right (same location as “J” in the above diagram). The gas pipe can be installed on either side of the cutout, and either through the floor or through the wall. Refer to local codes regarding the use of gas lines.

Notes

DIMENSIONES DE CORTE PARA HORNOS INSTALADOS BAJO LA SUPERFICIE DE COCCIÓN

IMPORTANTE: Respete todos los códigos y las ordenanzas vigentes. Se debe aprobar el uso de la superficie de cocción sobre un horno. Para obtener las dimensiones de corte, vea las Instrucciones de instalación de la superficie de cocción. Centre el corte de la superficie de cocción sobre el corte del horno.

Para evitar daños a los armarios, verifique con el constructor o el distribuidor de los armarios para asegurarse de que los materiales empleados no cambien de color, no desprendan el laminado ni sufran ningún otro tipo de daño. Este horno se ha diseñado de acuerdo con UL y CSA International y cumple con las temperaturas máximas permitidas para armarios de madera de 194 °F (90 °C).

Combinaciones de horno integrado y superficie de cocción con bobina/eléctrica radiante

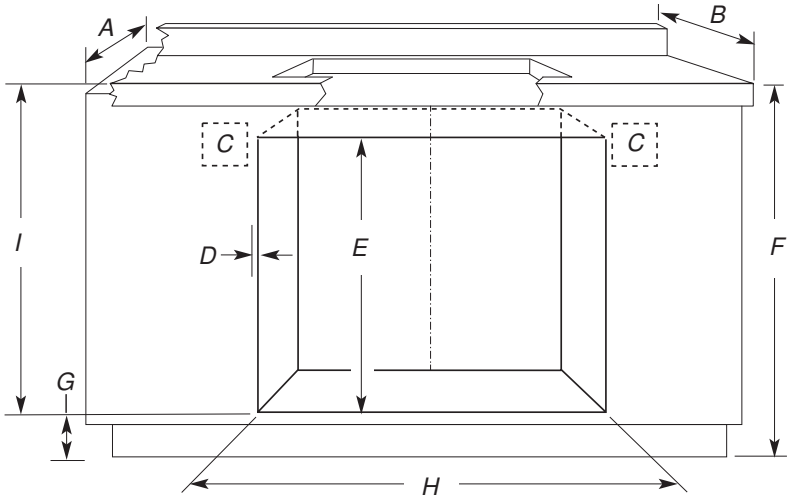

A. Profundidad de armario de 24" (61 cm)
B. Profundidad del mostrador de 25" (63,5 cm)
C. Ubicaciones recomendadas para el horno y la caja de conexiones
D. Deje 5/8" (16 mm) para que el borde del horno quede solapado a cada lado
E. Altura mínima del corte: 27 3/4" (70,5 cm)
F. 36" (91,4 cm) desde el armario base al mostrador
G. 4 5/8" (11,7 cm) máximo desde el armario base
H. Consulte la tabla de dimensiones de corte
I. 31 3/8" (79,7 cm) desde la parte superior del mostrador hasta la parte inferior del corte

Dimensiones de corte

Tamaño del horno	Dimensiones de corte del horno
24" (61 cm)	22 1/2" (57,2 cm)
27" (68,6 cm)	25 1/2" (64,8 cm)
30" (76,2 cm)	28 1/2" (72,4 cm)
36" (91,4 cm)	34 1/2" (87,6 cm)

Vea el sitio web del producto para obtener una lista de modelos de superficies de cocción aprobadas para el uso sobre ciertos modelos de hornos de pared.

NOTA: Para la instalación bajo el mostrador, se recomienda que las cajas de conexiones del horno y la superficie de cocción se ubiquen en el armario adyacente de la derecha o izquierda. Se debe perforar un orificio de 1" (2,5 cm) de diámetro como mínimo en la esquina superior trasera a la derecha o izquierda del muro lateral para pasar el cable del accesorio a través de la caja de conexiones.

Combinaciones de horno integrado y superficie de cocción de inducción aprobadas

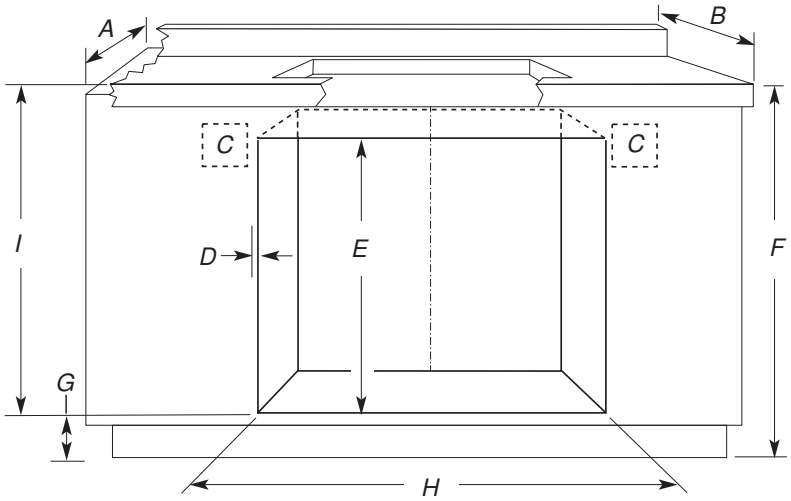

A. Profundidad de armario de 24" (61 cm)
B. Profundidad del mostrador de 25" (63,5 cm)
C. Ubicaciones recomendadas para el horno y la caja de conexiones
D. Deje 5/8" (16 mm) para que el borde del horno quede solapado a cada lado
E. Altura mínima del corte: 27 3/4" (70,5 cm)
F. 36" (91,4 cm) desde el armario base al mostrador
G. 4 5/8" (11,7 cm) máximo desde el armario base. Si la dimensión "F" es mayor a 36" (91,4 cm), se debe aumentar la dimensión de "G" en la misma proporción para las combinaciones de inducción.
H. Consulte la tabla de dimensiones de corte
I. 31 3/8" (79,7 cm) desde la parte superior del mostrador hasta la parte inferior del corte

Dimensiones de corte

Tamaño del horno	Dimensiones de corte del horno
24" (61 cm)	22 1/2" (57,2 cm)
27" (68,6 cm)	25 1/2" (64,8 cm)
30" (76,2 cm)	28 1/2" (72,4 cm)

Vea el sitio web del producto para obtener una lista de modelos de superficies de cocción aprobadas para el uso sobre ciertos modelos de hornos de pared.

NOTA: Para la instalación bajo el mostrador, se recomienda que las cajas de conexiones del horno y la superficie de cocción se ubiquen en el armario adyacente de la derecha o izquierda. Se debe perforar un orificio de 1" (2,5 cm) de diámetro como mínimo en la esquina superior trasera a la derecha o izquierda del muro lateral para pasar el cable del accesorio a través de la caja de conexiones.

Combinaciones de horno integrado y superficie de cocción a gas aprobadas

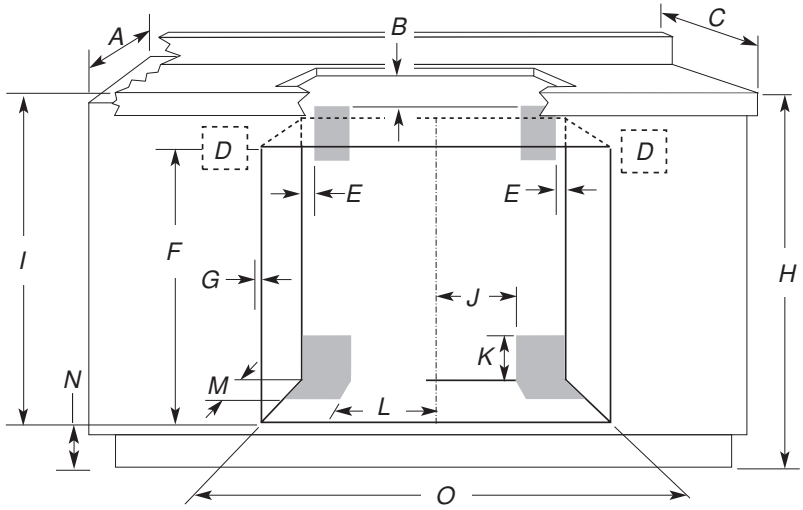

A. Profundidad de armario de 24" (61 cm)
B. 1" (2,5 cm) de distancia en la parte inferior del mostrador
C. Profundidad del mostrador de 25" (63,5 cm)
D. Ubicaciones recomendadas la caja de conexiones
E. 1" (2,5 cm) de distancia del armario
F. Altura mínima de corte: 27¾" (70,5 cm)
G. Deje 5/8" (16 mm) para que el borde del horno quede solapado a cada lado
H. 36" (91,4 cm) desde el armario base al mostrador
I. 31⅜" (79,7 cm) desde la parte superior del mostrador hasta la parte inferior del corte
J. Tubería de gas a través de la pared a 10½" (26,7 cm) desde el centro del corte
K. 3¾" (8,3 cm)
J. Tubería de gas a través del suelo a 10½" (26,7 cm) desde el centro del corte
M. 3½" (8,9 cm)
N. 4⅝" (11,7 cm) máximo desde el armario base
O. Consulte la tabla de dimensiones de corte

Dimensiones de corte

Tamaño del horno	Dimensiones de corte del horno
24" (61 cm)	22½" (57,2 cm)
27" (68,6 cm)	25½" (64,8 cm)
30" (76,2 cm)	28½" (72,4 cm)
36" (91,4 cm)	34½" (87,6 cm)

Vea el sitio web del producto para obtener una lista de modelos de superficies de cocción aprobadas para el uso sobre ciertos modelos de hornos de pared.

NOTA: Para la instalación bajo el mostrador, se recomienda que las cajas de conexiones del horno y la superficie de cocción se ubiquen en el armario adyacente de la derecha o izquierda. Se debe perforar un orificio de 1" (2,5 cm) de diámetro como mínimo en la esquina superior trasera a la derecha o izquierda del muro lateral para pasar el cable del accesorio a través de la caja de conexiones.

Las áreas superiores sombreadas son las ubicaciones recomendadas para la caja de conexiones empotrada para una superficie de cocción con toma de corriente de 120 voltios con conexión a tierra.

Las áreas inferiores sombreadas son las ubicaciones recomendadas para la instalación de tuberías de gas rígidas o flexibles. La conexión del gas en la superficie de cocción está a la derecha (en la misma ubicación que la “J” del diagrama anterior). La tubería de gas se puede instalar a cualquier lado del corte y mediante el suelo o a través de la pared. Consulte los códigos locales en relación con el uso de tuberías de gas.

FOUR INSTALLÉ SOUS LA TABLE DE CUISSON : DIMENSIONS POUR L'OUVERTURE À DÉCOUPER

IMPORTANT : Observer les dispositions de tous les codes et règlements en vigueur. La table de cuisson doit être homologuée pour une utilisation au-dessus d'un four. Pour les dimensions de l'ouverture à découper, voir les instructions d'installation de la table de cuisson. Centrer l'ouverture à découper pour la table de cuisson par rapport à l'ouverture découpée pour le four.

Pour éviter d'endommager les placards, consulter le constructeur de la maison ou le fabricant des placards pour déterminer si les matériaux utilisés peuvent subir un changement de couleur, une déstratification ou d'autres dommages. Ce four a été conçu conformément aux exigences des normes UL et CSA International et respecte les températures maximales permises de 194°F (90°C) pour les placards en bois.

Combinaisons four encastré/table de cuisson électrique/à éléments en spirale (produits homologués)

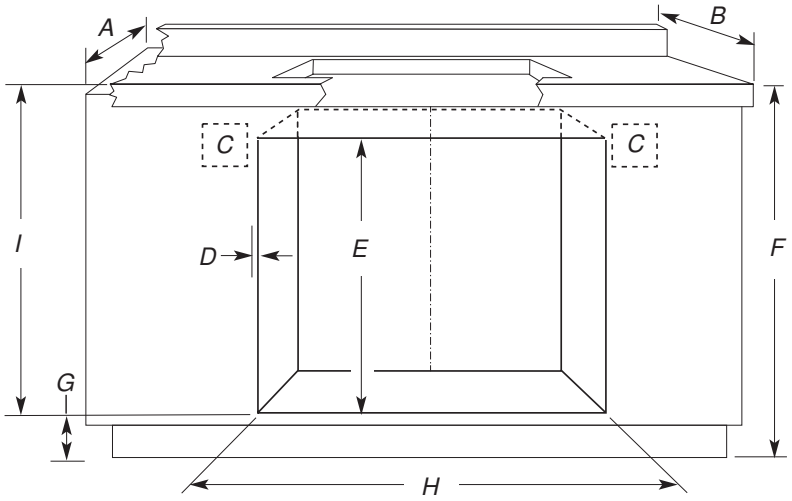

A. Profondeur de placard 24" (61 cm)
B. Profondeur du plan de travail 25" (63,5 cm)
C. Emplacements recommandés pour le boîtier de connexion du four et de la table de cuisson
D. Prévoir 5/8" (16 mm) pour le chevauchement de la garniture du four, de chaque côté
E. 27 3/4" (70,5 cm) min. de hauteur d'encastrement
F. 36" (91,4 cm) entre la base du placard et le plan de travail
G. 4 5/8" (11,7 cm) maximum à partir de la base du placard
H. Voir le tableau dimensions de l'ouverture à découper
I. 31 3/8" (79,7 cm) à partir du dessus de la table de cuisson jusqu'au bas de l'ouverture découpée

Ouverture à découper - Dimensions

Taille du four	Ouverture à découper pour le four
24" (61 cm)	22 1/2" (57,2 cm)
27" (68,6 cm)	25 1/2" (64,8 cm)
30" (76,2 cm)	28 1/2" (72,4 cm)
36" (91,4 cm)	34 1/2" (87,6 cm)

Consulter le site Web de produit pour obtenir une liste de modèles de tables de cuisson pouvant être utilisés au-dessus des modèles de fours encastrés sélectionnés.

REMARQUE : Pour une installation sous un plan de travail, on recommande que les boîtiers de connexion pour four et table de cuisson soient situés dans le placard adjacent, à droite ou à gauche. Un trou de diamètre 1" (2,5 cm) ou plus doit avoir été percé dans la partie supérieure de l'angle arrière gauche ou droit de la surface de la paroi latérale pour le passage du câble d'alimentation de l'appareil jusqu'au boîtier de connexion.

Combinaisons four encastré/table de cuisson à induction (produits homologués)

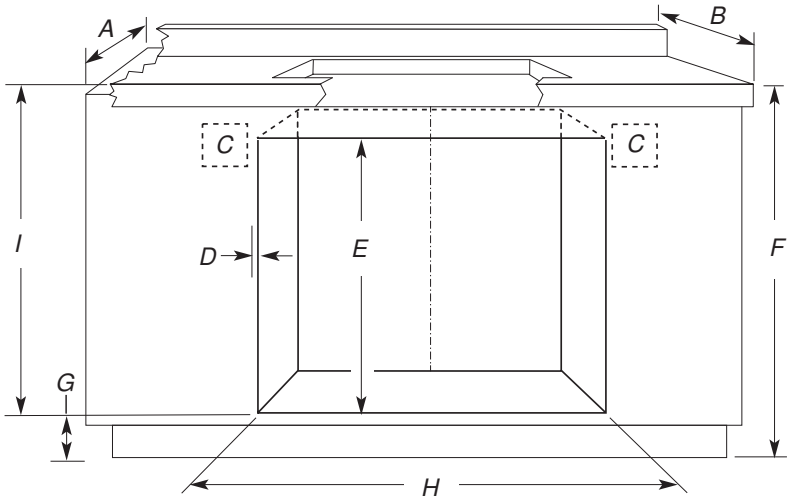

A. Profondeur de placard 24" (61 cm)
B. Profondeur du plan de travail 25" (63,5 cm)
C. Emplacements recommandés pour le boîtier de connexion du four et de la table de cuisson
D. Prévoir 5/8" (16 mm) pour le chevauchement de la garniture du four, de chaque côté
E. 27 3/4" (70,5 cm) min. de hauteur d'encastrement
F. 36" (91,4 cm) entre la base du placard et le plan de travail
G. 4 5/8" (11,7 cm) maximum à partir de la base du placard. Si la dimension "F" est supérieure à 36" (91,4 cm), la dimension "G" peut être augmentée de la même différence pour des combinaisons d'appareils à induction
H. Voir le tableau dimensions de l'ouverture à découper.
I. 31 3/8" (79,7 cm) à partir du dessus de la table de cuisson jusqu'au bas de l'ouverture découpée

Ouverture à découper - Dimensions

Taille du four	Ouverture à découper pour le four
24" (61 cm)	22 1/2" (57,2 cm)
27" (68,6 cm)	25 1/2" (64,8 cm)
30" (76,2 cm)	28 1/2" (72,4 cm)

Consulter le site Web de produit pour obtenir une liste de modèles de tables de cuisson pouvant être utilisés au-dessus des modèles de fours encastrés sélectionnés.

REMARQUE : Pour une installation sous un plan de travail, on recommande que les boîtiers de connexion pour four et table de cuisson soient situés dans le placard adjacent, à droite ou à gauche. Un trou de diamètre 1" (2,5 cm) ou plus doit avoir été percé dans la partie supérieure de l'angle arrière gauche ou droit de la surface de la paroi latérale pour le passage du câble d'alimentation de l'appareil jusqu'au boîtier de connexion.

Combinaisons four encastré/table de cuisson à gaz (produits homologués)

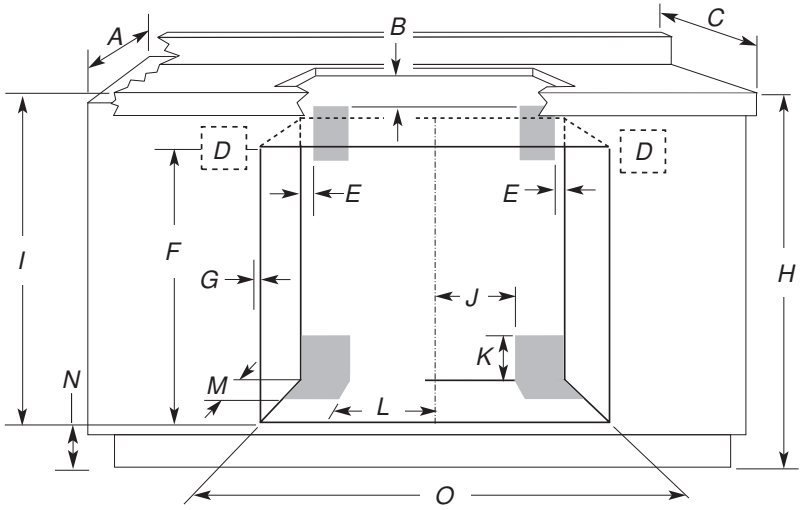

A. Profondeur de placard 24" (61 cm)
B. Dégagement de 1" (2,5 cm) jusqu'au bas du plan de travail
C. Profondeur du plan de travail 25" (63,5 cm)
D. Emplacements recommandés pour le boîtier de connexion du four
E. Dégagement de 1" (2,5 cm) jusqu'au placard
F. 27 3/4" (70,5 cm) minimum de hauteur d'encastrement
G. Prévoir 5/8" (16 mm) pour le chevauchement de la garniture du four, de chaque côté
H. 36" (91,4 cm) entre la base du placard et le plan de travail
I. 31 3/8" (79,7 cm) à partir du dessus de la table de cuisson jusqu'au bas de l'ouverture découpée
J. Canalisation de gaz à travers le mur : 10 1/2" (26,7 cm) jusqu'au centre de l'ouverture.
K. 3 3/4" (8,3 cm)
L. Canalisation de gaz à travers le plancher : 10 1/2" (26,7 cm) jusqu'au centre de l'ouverture
M. 3 1/2" (8,9 cm)
N. 4 5/8" (11,7 cm) maximum à partir de la base du placard
O. Voir le tableau des dimensions de l'ouverture à découper

Ouverture à découper - Dimensions

Taille du four	Ouverture à découper pour le four
24" (61 cm)	22 1/2" (57,2 cm)
27" (68,6 cm)	25 1/2" (64,8 cm)
30" (76,2 cm)	28 1/2" (72,4 cm)
36" (91,4 cm)	34 1/2" (87,6 cm)

Consulter le site Web de produit pour obtenir une liste de modèles de tables de cuisson pouvant être utilisés au-dessus des modèles de fours encastrés sélectionnés.

REMARQUE : Pour une installation sous un plan de travail, on recommande que le boîtier de connexion du four soit situé dans le placard adjacent de droite ou de gauche. Un trou de diamètre 1" (2,5 cm) ou plus doit avoir été percé dans la partie supérieure de l'angle arrière gauche ou droit de la surface de la paroi latérale pour le passage du câble d'alimentation de l'appareil jusqu'au boîtier de connexion.

On recommande d'utiliser les zones grisées supérieures pour la prise de 120 volts reliée à la terre du boîtier de connexion encastré de la table de cuisson.

On recommande l'installation de la canalisation de gaz flexible ou rigide dans la zone ombrée inférieure. Le point de raccordement au gaz de la table de cuisson se trouve sur la droite (même emplacement que le point "J" dans le schéma ci-dessus). La canalisation de gaz peut être installée d'un côté ou de l'autre de l'ouverture découpée, à travers le plancher ou à travers le mur. Consulter les codes locaux concernant l'utilisation des canalisations de gaz.

©2017 All rights reserved. Used under license in Canada
Todos los derechos reservados. Usado en Canadá bajo licencia
Tous droits réservés. Utilisé sous licence au Canada.